LÁMPARA DE DESTELLO SOLAR ÁMBAR

SWLP

DISPOSITIVOS VIALES

TOTALMENTE REFLEJANTE



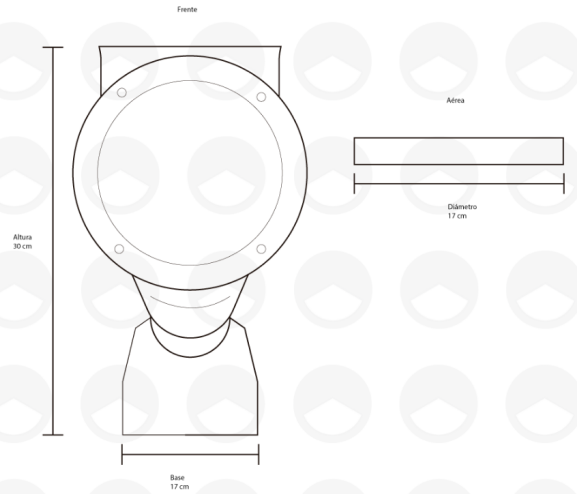

DESCRIPCIÓN

Lámpara de destello. Con celda solar en la parte superior lo que permite que la lámpara dure más tiempo funcionando en la zona de obra sin necesidad de reemplazar con pilas. Incluye broche para sujetar al trafitambo e incluye sensor de encendido automático que se activa con la ausencia de luz. Contiene botón para programar diferentes funciones de destello. Parte superior giratoria para mayor alcance.

MATERIAL

Fabricada con celdas solares de alta duración.

MEDIDAS

30 cm. alto x 17 cm. ancho x 17 cm. de diámetro.

COLOR

Dispositivo y destello ámbar.

SE RECOMIENDA CON

- Trafitambo.
- Cualquiera de nuestras barreras como la especial, multidireccional, bicentenario, mini, diamante y más.

La información técnica puede cambiar conforme a la mejora del producto. La garantía depende la correcta aplicación del producto.