BARRERA VIAL 155 X 85 X 52 CM

DISPOSITIVOS VIALES

CÓDIGO: TRXB155

TOTALMENTE REFLEJANTE

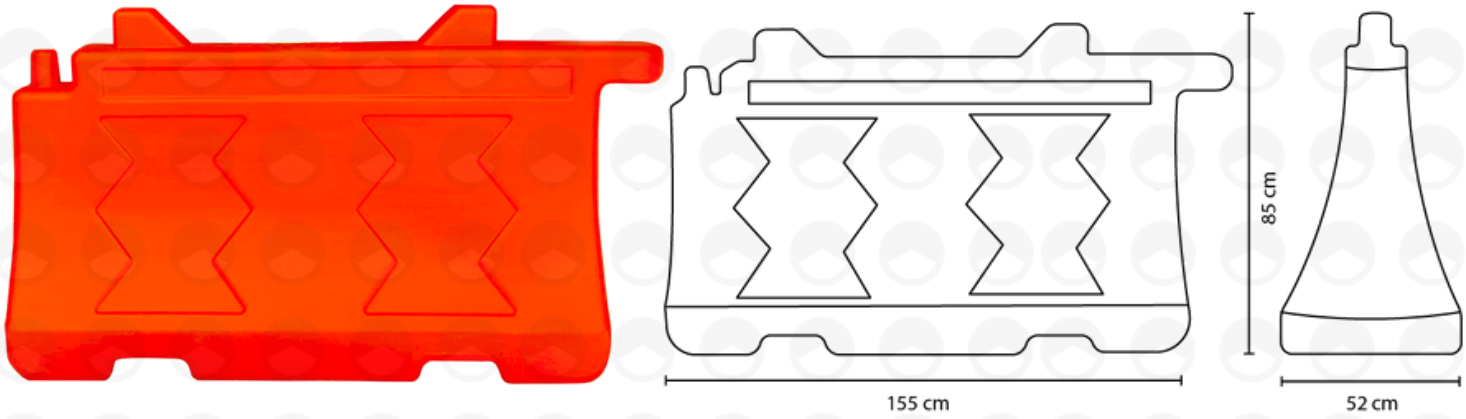

DESCRIPCIÓN

Dispositivo esencial utilizado para establecer límites físicos y restricciones en áreas de tráfico, obras viales y eventos públicos. Su función principal es garantizar la seguridad vial al delimitar y controlar el acceso a ciertas áreas, proporcionando una barrera física clara y visible para vehículos y peatones.

CARACTERÍSTICAS

- Resistente a impactos y a la intemperie con protección UV.
- Cuenta con espacios para adherir vinil retrorreflectante en color blanco para mejorar la visibilidad durante la noche.
- Base ancha y estable que proporciona resistencia al viento y evita vuelcos accidentales.
- Dispone de conectores en los extremos para unir varias barreras y formar una línea continua.
- Diseñada para facilitar el almacenamiento y transporte, permitiendo apilar varias barreras de manera eficiente.
- Cumple estándares de seguridad vial establecidos por la SCT (PROY-NOM-086-SCT2-2022)
- Diseñada para resistir impactos, cambios climáticos y la exposición constante a los elementos.
- Fácil de limpiar y mantener.

MEDIDAS	PESO	COLOR	MATERIAL
155 cm x 85 cm x 58 cm	16 kg	Naranja	Polietileno de alta densidad

INDUSTRIAS

- Zonas de obra y construcción.
- Carreteras.
- Aeropuertos.
- Gasolineras.

La información técnica puede cambiar conforme a la mejora del producto. La garantía depende de la correcta aplicación del producto.